next green

Produktsortiment

Montage- och installationsprodukter
E-mobility

Next Green Produktsortiment 2022 Vol. 2

MADE IN SWEDEN

The **Next Green Way**

Vi skapar laddplatser

Sverige och världen är just nu inne i en av de största tekniska omställningarna som skett under de senaste 100 åren; **övergången till eldrivna bilar.** Vår uppgift är att vara med och skapa laddplatser. Next Green förser samarbetspartners med de bästa lösningarna för varje givet tillfälle.

Vi älskar att vara med redan i projekteringsstadiet.
Vi offererar och levererar utrustning till elinstallatörer, fastighetsägare, företag, kommuner, destinationer och privatpersoner runt om i Sverige.

Next Green utvecklar, designar och tillverkar egna tillbehör inom sortimentet montage- och installationsprodukter för E-mobility. Tillsammans med våra kunder tar vi fram kund eller projektunika lösningar. Vi tillhandahåller ett komplett sortiment som kan tänkas behövas vid installation av laddlösningar för eldrivna fordon.
Produkterna utvecklas och tillverkas i Sverige och det är dessa vi kallar för **montage och installationsprodukter**.

Next Green utvecklar, designar och tillverkar egna tillbehör inom sortimentet montage- och installationsprodukter

Kort och gott: **Next Green är din One-Stop-Shop** när det kommer till **laddinfrastruktur för elbilar.** Det är det som vi kallar: **The Next Green Way**.

Välkomna till oss.

Innehåll

Montage och installationsprodukter E-mobility

WALLPLATE
- WALLPLATE — Sid 5

DAYTONA
- DAYTONA T2 — Sid 6

POLEBOX - Laddboxhållare för rörmontage med plats för jordfelsbrytare
- 190 S — Sid 7
- 205 D2 — Sid 8
- 270 S — Sid 9
- 270 D — Sid 10

POLEBOX - Laddboxhållare för rörmontage med plats för jordfelsbrytare
- 330 S — Sid 11
- 330 D — Sid 12
- 205 ES — Sid 13
- 205 ED — Sid 14

POLEPLATE
- 160 E — Sid 18
- 165 — Sid 19

POLEPLATE - Laddboxhållare för rörmontage
- 200 A — Sid 20
- 225 Z — Sid 21
- 330 — Sid 22

STOLPAR
- Laddbox Stolpe — Sid 23

SKYDD
- Påkörnings-skydd — Sid 24

RÖR- OCH MARKFÄSTEN
- Tak- och golvfäste — Sid 25

RÖR- OCH MARKFÄSTEN
- Rörfäste balk — Sid 26
- Markfäste GP60-160 — Sid 27

FUNDAMENT
- GP108 & GP60 — Sid 28

SKYLTAR
- SKYLTAR — Sid 29

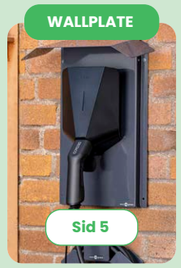

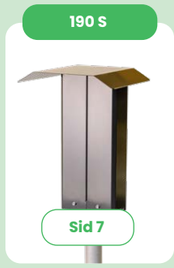

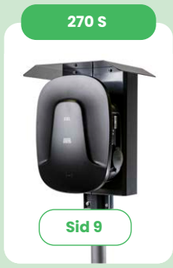

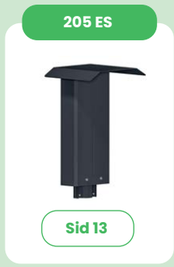

KONTAKTA OSS

Frågor gällande Next Greens produkter välkommen att kontakta oss direkt:

+46 (0)250-50 39 90 alt:
info@nextgreen.se

Snabb service är viktigt för oss. Vi är aldrig längre bort än ett telefonsamtal välkommen att höra av dig till oss.

Montage- och installations-produkter

Wallplate

Montage- och installationsprodukter
Väggfäste
NEXT GREEN WALLPLATE

Modell

E nummer	Benämning
24 803 68	Väggfäste Wallplate
S-No	
34 079 02	

FUNKTIONER WALLPLATE

- För väggmontage av laddbox
- Underlättar montering på ojämna fasader
- Skyddar laddbox och fasad
- Kablage kan dras bakom Wallplate
- Pulverlackerad, kan levereras i olika kulörer. Kontakta Next Green för mer information

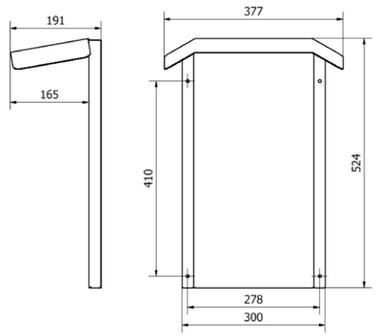

Tekniska specifikationer

Material	Stålplåt, Pulverlackerad
Kulör	Grafitgrå
Dimensioner	
Vikt	3 kg
Höjd	524 mm
Bredd	377 mm
Djup	191 mm
Dimensioner förpackning	
Vikt	4 kg
Höjd	550 mm
Bredd	300 mm
Djup	200 mm

Next Green Wallplate är ett universellt väggfäste för laddboxar.
Wallplate ger en stabil plan monteringsyta även på ojämna fasader och minimerar spänningar som annars kan skapas i bakstycket på laddboxen . Wallplate är designat för att möjliggöra montage av olika laddboxmodeller av olika storlekar. Det integrerade taket skyddar mot nederbörd. Wallplate skapar en gedigen installation av laddboxen .
Hålbild för respektive laddbox borras direkt i fästet vid montage.

URVAL KOMPATIBLA LADDBOXAR

- ABB Terra AC
- Charge Amps Halo
- Easee Home
- Easee Charge
- Elinta Homebox Slim
- Ensto One
- Ensto Home
- Garo GLB
- Norwesco Refuel
- Wallbox Pulsar
- Wallbox Copper SB
- Wallbox Commander
- Zaptec GO

Tillbehör

Kabelhållare för montering på vägg eller i nederkant på Wallplate

E nummer	Benämning
24 803 56	Kabelhållare Daytona T2
S-No	
34 079 00	

Daytona T2

Montage- och installationsprodukter
Kabelhållare
NEXT GREEN DAYTONA T2

Modell

E nummer	Benämning
24 803 56	Kabelhållare Daytona T2
S-No	
34 079 00	

Tekniska specifikationer

Material	Stålplåt, Pulverlackerad
Kulör	Grafitgrå
Dimensioner	
Vikt	1 kg
Höjd	197 mm
Bredd	244 mm
Djup	78 mm
Dimensioner förpackning	
Vikt	1 kg
Höjd	220 mm
Bredd	240 mm
Djup	95 mm

Next Green Daytona T2 är en smidig och snygg hållare för laddkabel till elbil tillverkad i stål.
Daytona T2 är framtagen för att på ett snyggt sätt hålla ordning på laddkabeln och förlänga livslängden på laddkabeln. Typ 2 kontakten sitter skyddad utan risker att ramla ner. Laddkabelhållaren är designad av Next Green och tillverkas i Sverige för det Nordiska klimatet. Kabelhållaren är avsedd att monteras på vägg eller på ett stolprör. Vid montage på fasad skyddas vägg från nötning av laddkabel.

Daytona T2 levereras i pulverlackerat utförande tillsammans med skruv och plugg för väggmontage.

FUNKTIONER DAYTONA T2

- Håller ordning och reda på din laddkabel
- Robust konstruktion i stål
- För både vägg och stolprörsmontage
- Fixerar kabelhandsken i hållaren
- Vinklad för vattenavrinning av laddhandske
- Pulverlackerad, kan levereras i olika kulörer. Kontakta Next Green för mer information.

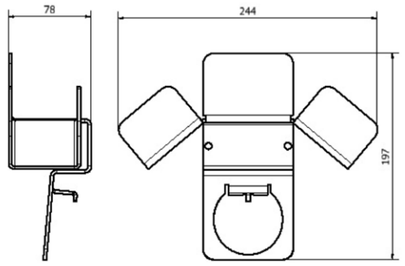

Exempelbild. Montage på Ø 60 mm stolprör med tillbehör klammersats

Tillbehör

Klammersats för montering på Ø 60 mm stolprör. Rör beställs på separat artikelnummer.

E nummer	Benämning
24 803 67	Klammersats för montering på Ø 60 mm stolprör
S-No	
34 079 04	

Polebox 190 S

Montage- och installationsprodukter
Laddboxhållare
NEXT GREEN POLEBOX 190 S

Modell

E nummer	Benämning
24 803 57	Laddboxhållare Polebox 190 S
S-No	
34 079 01	

Tekniska specifikationer

Material	Stål, höghållfast stål, pulverlackerad
Kulör	Grafitgrå
Dimensioner	
Vikt	9 kg
Höjd	552 mm
Bredd	351 mm
Djup	295 mm
Monteringsyta	190 mm
Dimensioner förpackning	
Vikt	9 kg
Höjd	575 mm
Bredd	310 mm
Djup	180 mm

Next Green Polebox är ett stolpfäste för laddboxar, avsett för montage på Ø 60 mm stolprör. Polebox underlättar till exempel vid byte från motorvärmarplats till laddplats och kan användas för att ersätta en motorvärmarcentral. Produkten är avsedd för matning av elkabel inuti stolpröret.

Polebox har en inbyggd fördelningsplint för upp till 2 x 5G25 elkabel för vidare koppling till nästa laddstolpe . Från fördelningsplinten i Polebox ansluts sedan respektive laddbox med 5G2,5 gummikabel.
Polebox levereras med DIN skena för jordfelsbrytare och kan extrautrustas med ytterligare DIN skena för montage av till exempel WiFirouter eller 3G/4G modem och nätaggregat. Allt ryms i lådan.
Polebox är tillverkad av svenskt stål och pulverlackad för högsta kvalitet.
Polebox är anpassad för flera modeller av laddboxar. Hålbild för laddbox borras vid installation.

Polebox är mycket enkel att montera. Den kan förberedas inomhus genom att montera laddbox och dra kablaget från spridningsplinten.
Vid montage placeras Polebox på det befintliga röret och huven med laddarna lyfts och hakas upp. Det är då enkelt att komma åt för att skruva fast matarledningarna i plinten.

Passar laddboxar med maximal hålbild 190 mm bred samt 430 mm hög.

FUNKTIONER POLEBOX 190 S

- För montage på Ø 60 mm stolprör
- En stor del av installationen kan förberedas inomhus
- Robust konstruktion i stålplåt
- Rejäl spridningsplint för enkel vidarekoppling av servisen
- Förberedd för montering av en jordfelsbrytare, 3G/4G router
- Pulverlackerad, kan levereras i olika kulörer. Kontakta Next Green för mer information.

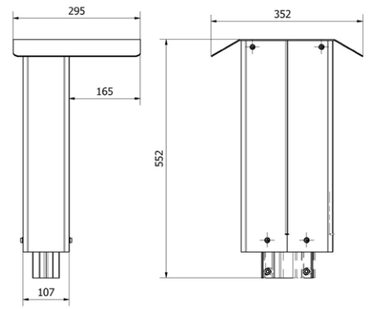

URVAL KOMPATIBLA LADDBOXAR

- ABB Terra AC
- Charge Amps Halo
- Easee Home
- Easee Charge
- Elinta Homebox Slim
- Garo GLB
- Wallbox Pulsar
- Wallbox Copper SB
- Zaptec GO

Polebox 205 D2

Montage- och installationsprodukter
Laddboxhållare
NEXT GREEN POLEBOX 205 DS

Modell

E nummer	Benämning
24 804 40	Laddboxhållare Polebox 205 D2
S-No	
34 079 03	

Tekniska specifikationer

Material	Stål, höghållfast stål, pulverlackerad
Kulör	Grafitgrå
Dimensioner	
Vikt	11 kg
Höjd	552 mm
Bredd	362 mm
Djup	470 mm
Monteringsyta	203 mm
Dimensioner förpackning	
Vikt	11 kg
Höjd	570 mm
Bredd	390 mm
Djup	205 mm

Next Green Polebox är ett stolpfäste för två laddboxar, avsett för montage på Ø 60 mm stolprör. Polebox underlättar till exempel vid byte från motorvärmarplats till laddplats och kan användas för att ersätta en motorvärmarcentral. Produkten är avsedd för matning av elkabel inuti stolpröret.

Polebox har en inbyggd fördelningsplint för upp till 2 x 5G25 elkabel för vidare koppling till nästa laddstolpe . Från fördelningsplinten i Polebox ansluts sedan respektive laddbox med 5G2,5 gummikabel.
Polebox levereras med DIN skena för två jordfelsbrytare och kan extrautrustas med ytterligare DIN skena för montage av till exempel WiFirouter eller 3G/4G modem och nätaggregat. Allt ryms i lådan.
Polebox är tillverkad av svenskt stål och pulverlackad för högsta kvalitet.
Polebox är anpassad för flera modeller av laddboxar.
Hålbild för laddbox borras vid installation.
Polebox är mycket enkel att montera. Polebox kan förberedas inomhus genom att montera laddboxar och dra kablaget från spridningsplinten. Vid montage placeras Polebox på det befintliga röret och huven med laddarna lyfts och hakas upp. Det är då enkelt att komma åt för att skruva fast matarledningarna i plinten.

Passar laddboxar med maximal hålbild 203 mm bred samt 430 mm hög.

FUNKTIONER POLEBOX 205 D2

- För montage av två laddare rygg mot rygg
- För montage på Ø 60 mm stolprör
- Robust konstruktion i höghållfast stålplåt
- Stor del av installationen kan förberedas inomhus
- Spridningsplint för enkel vidarekoppling av servisen
- Förberedd för montering av två
- jordfelsbrytare, 3G/4G router
- Pulverlackerad, kan levereras i olika kulörer. Kontakta Next Green för mer information.

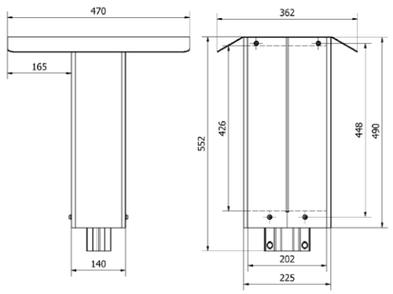

URVAL KOMPATIBLA LADDBOXAR

- ABB Terra AC
- Charge Amps Halo
- Easee Home
- Easee Charge
- Elinta Homebox Slim
- Garo GLB
- Wallbox Pulsar
- Wallbox Copper SB
- Zaptec GO

Polebox 270 S

Montage- och installationsprodukter
Laddboxhållare
NEXT GREEN POLEBOX 270 S

Modell

E nummer	Benämning
24 803 65	Laddboxhållare Polebox 270 S
S-No	
34 079 07	

Tekniska specifikationer

Material	Stål, höghållfast stål, pulverlackerad
Kulör	Grafitgrå
Dimensioner	
Vikt	10 kg
Höjd	552 mm
Bredd	432 mm
Djup	295 mm
Monteringsyta	270 mm
Dimensioner förpackning	
Vikt	10 kg
Höjd	570 mm
Bredd	390 mm
Djup	205 mm

Next Green Polebox är ett stolpfäste för laddboxar, avsett för montage på Ø 60 mm stolprör. Polebox underlättar till exempel vid byte från motorvärmarplats till laddplats och kan användas för att ersätta en motorvärmarcentral. Produkten är avsedd för matning av elkabel inuti stolpröret.

Polebox har en inbyggd fördelningsplint för upp till 2 x 5G25 elkabel för vidare koppling till nästa laddstolpe . Från fördelningsplinten i Polebox ansluts sedan respektive laddbox med 5G2,5 gummikabel.
Polebox levereras med DIN skena för jordfelsbrytare och kan extrautrustas med ytterligare DIN skena för montage av till exempel WiFirouter eller 3G/4G modem och nätaggregat. Allt ryms i lådan.
Polebox är tillverkad av svenskt stål och pulverlackad för högsta kvalitet.
Polebox är anpassad för flera modeller av laddboxar. Hålbild för laddbox borras vid installation.

Polebox är mycket enkel att montera. Den kan förberedas inomhus genom att montera laddbox och dra kablaget från spridningsplinten.
Vid montage placeras Polebox på det befintliga röret och huven med laddarna lyfts och hakas upp. Det är då enkelt att komma åt för att skruva fast matarledningarna i plinten.

Passar laddboxar med maximal hålbild 270 mm bred samt 430 mm hög.

FUNKTIONER POLEBOX 270 S

- För montage på Ø 60 mm stolprör
- Robust konstruktion i stålplåt
- En stor del av installationen kan förberedas inomhus
- Rejäl spridningsplint för enkel vidarekoppling av servisen
- Passar till laddboxar från många olika tillverkare
- Förberedd för montering av en
- jordfelsbrytare, 3G/4G router
- Pulverlackerad, kan levereras i olika kulörer. Kontakta Next Green för mer information.

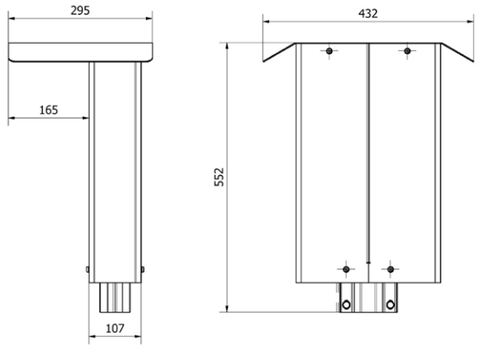

URVAL KOMPATIBLA LADDBOXAR

- Elinta Homebox
- Elinta Homebox Slim
- DEFA eRange IQ
- Norwesco Refuel
- Zaptec PRO

Polebox 270 D

Montage- och installationsprodukter
Laddboxhållare
NEXT GREEN POLEBOX 270 D

Modell

E nummer	Benämning
27 000 70	Laddboxhållare Polebox 270 D
S-No	
34 079 08	

Tekniska specifikationer

Material	Stål, höghållfast stål, pulverlackerad
Kulör	Grafitgrå
Dimensioner	
Vikt	10 kg
Höjd	552 mm
Bredd	432 mm
Djup	437 mm
Monteringsyta	270 mm
Dimensioner förpackning	
Vikt	10 kg
Höjd	595 mm
Bredd	410 mm
Djup	210 mm

Next Green Polebox är ett stolpfäste för laddboxar, avsett för montage på Ø 60 mm stolprör. Polebox underlättar till exempel vid byte från motorvärmarplats till laddplats och kan användas för att ersätta en motorvärmarcentral. Produkten är avsedd för matning av elkabel inuti stolpröret.

Polebox har en inbyggd fördelningsplint för upp till 2 x 5G25 elkabel för vidare koppling till nästa laddstolpe . Från fördelningsplinten i Polebox ansluts sedan respektive laddbox med 5G2,5 gummikabel.
Polebox levereras med DIN skena för jordfelsbrytare och kan extrautrustas med ytterligare DIN skena för montage av till exempel WiFirouter eller 3G/4G modem och nätaggregat. Allt ryms i lådan.
Polebox är tillverkad av svenskt stål och pulverlackad för högsta kvalitet.
Polebox är anpassad för flera modeller av laddboxar. Hålbild för laddbox borras vid installation.

Polebox är mycket enkel att montera. Den kan förberedas inomhus genom att montera laddbox och dra kablaget från spridningsplinten.
Vid montage placeras Polebox på det befintliga röret och huven med laddarna lyfts och hakas upp. Det är då enkelt att komma åt för att skruva fast matarledningarna i plinten.

Passar laddboxar med maximal hålbild 270 mm bred samt 430 mm hög.

FUNKTIONER POLEBOX 270 D

- För montage på Ø 60 mm stolprör
- Robust konstruktion i stålplåt
- En stor del av installationen kan förberedas inomhus
- Rejäl spridningsplint för enkel vidarekoppling av servisen
- Passar till laddboxar från många olika tillverkare
- Förberedd för montering av en jordfelsbrytare, 3G/4G router
- Pulverlackerad, kan levereras i olika kulörer. Kontakta Next Green för mer information.

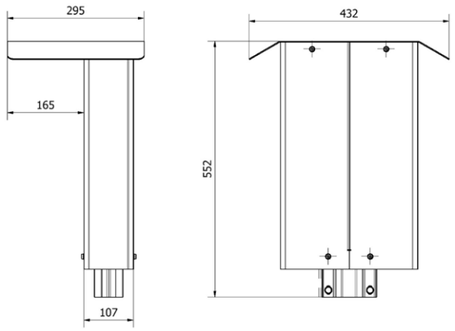

URVAL KOMPATIBLA LADDBOXAR

- Elinta Homebox
- Elinta Homebox Slim
- DEFA eRange IQ
- Norwesco Refuel
- Zaptec PRO

Polebox 330 S

Montage- och installationsprodukter
Laddboxhållare
NEXT GREEN POLEBOX 330 S

Modell

E nummer	Benämning
24 803 66	Laddboxhållare Polebox 330 S

Tekniska specifikationer

Material	Stål, höghållfast stål, pulverlackerad
Kulör	Grafitgrå
Dimensioner	
Vikt	12 kg
Höjd	552 mm
Bredd	515 mm
Djup	342 mm
Monteringsyta	330 mm
Dimensioner förpackning	
Vikt	12 kg
Höjd	570 mm
Bredd	390 mm
Djup	205 mm

Next Green Polebox är ett stolpfäste för laddboxar, avsett för montage på Ø 60 mm stolprör.Polebox underlättar till exempel vid byte från motorvärmarplats till laddplats och kan användas för att ersätta en motorvärmarcentral. Produkten är avsedd för matning av elkabel inuti stolpröret.

Polebox har en inbyggd fördelningsplint för upp till 2 x 5G25 elkabel för vidare koppling till nästa laddstolpe . Från fördelningsplinten i Polebox ansluts sedan respektive laddbox med 5G2,5 gummikabel.
Polebox levereras med DIN skena för jordfelsbrytare och kan extrautrustas med ytterligare DIN skena för montage av till exempel WiFirouter eller 3G/4G modem och nätaggregat. Allt ryms i lådan.
Polebox är tillverkad av svenskt stål och pulverlackad för högsta kvalitet. Polebox är anpassad för flera modeller av laddboxar. Hålbild för laddbox borras vid installation.

Polebox är mycket enkel att montera. Den kan förberedas inomhus genom att montera laddbox och dra kablaget från spridningsplinten.
Vid montage placeras Polebox på det befintliga röret och huven med laddarna lyfts och hakas upp. Det är då enkelt att komma åt för att skruva fast matarledningarna i plinten.

Polebox 330 har färdig hålbild för **Charge Amps Aura**.

FUNKTIONER POLEBOX 330 S

- Hålbild för Charge Amps Aura
- För montage på Ø 60 mm stolprör
- Robust konstruktion i stålplåt
- En stor del av installationen kan förberedas inomhus
- Rejäl spridningsplint för enkel vidarekoppling av servisen
- Förberedd för montering av en jordfelsbrytare, 3G/4G router
- Pulverlackerad, kan levereras i olika kulörer. Kontakta Next Green för mer information.

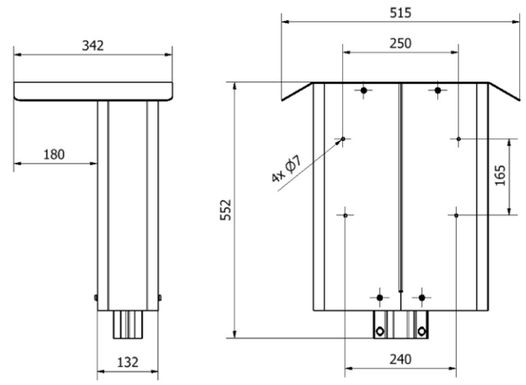

Polebox 330 D

Montage- och installationsprodukter
Laddboxhållare
NEXT GREEN POLEBOX 330 D

Modell

E nummer	Benämning
27 002 50	Laddboxhållare Polebox 330 D

FUNKTIONER POLEBOX 330 D

- Hålbild för Charge Amps Aura
- Möjliggör montage "Rygg-mot-Rygg"
- För montage på Ø 60 mm stolprör
- Robust konstruktion i stålplåt
- En stor del av installationen kan förberedas inomhus
- Rejäl spridningsplint för enkel vidarekoppling av servisen
- Förberedd för montering av en jordfelsbrytare, 3G/4G router
- Pulverlackerad, kan levereras i olika kulörer. Kontakta Next Green för mer information.

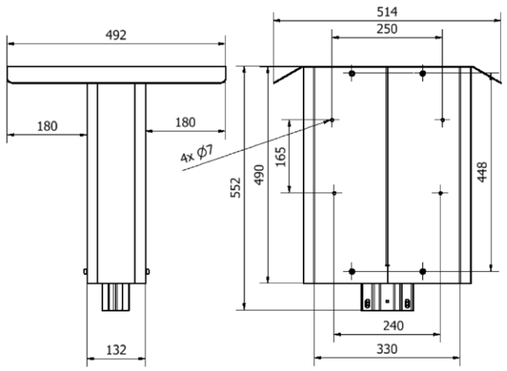

Tekniska specifikationer

Material	Stål, höghållfast stål, pulverlackerad
Kulör	Grafitgrå
Dimensioner	
Vikt	12,1 kg
Höjd	552 mm
Bredd	514 mm
Djup	492 mm
Monteringsyta	330 mm
Dimensioner förpackning	
Vikt	12,5 kg
Höjd	560 mm
Bredd	520 mm
Djup	350 mm

Next Green Polebox är ett stolpfäste för laddboxar, avsett för montage på Ø 60 mm stolprör. Polebox underlättar till exempel vid byte från motorvärmarplats till laddplats och kan användas för att ersätta en motorvärmarcentral. Produkten är avsedd för matning av elkabel inuti stolpröret.

Polebox har en inbyggd fördelningsplint för upp till 2 x 5G25 elkabel för vidare koppling till nästa laddstolpe . Från fördelningsplinten i Polebox ansluts sedan respektive laddbox med 5G2,5 gummikabel.
Polebox levereras med DIN skena för jordfelsbrytare och kan extrautrustas med ytterligare DIN skena för montage av till exempel WiFirouter eller 3G/4G modem och nätaggregat. Allt ryms i lådan.
Polebox är tillverkad av svenskt stål och pulverlackad för högsta kvalitet. Polebox är anpassad för flera modeller av laddboxar. Hålbild för laddbox borras vid installation.

Polebox är mycket enkel att montera. Den kan förberedas inomhus genom att montera laddbox och dra kablaget från spridningsplinten.
Vid montage placeras Polebox på det befintliga röret och huven med laddarna lyfts och hakas upp. Det är då enkelt att komma åt för att skruva fast matarledningarna i plinten.

Polebox 330 har färdig hålbild för **Charge Amps Aura**.

Polebox 205 ES

Montage- och installationsprodukter
Laddboxhållare
NEXT GREEN POLEBOX 205 ES

Modell

E nummer	Benämning
24 803 64	Laddboxhållare Polebox 205 ES

FUNKTIONER POLEBOX 205 ES

- Speciellt designad för singelmontage av en stycken Ensto One
- För montage på Ø 60 mm stolprör
- Robust kontruktion i stålplåt
- En stor del av installationen kan förberedas inomhus
- Spridningsplint för enkel vidarekoppling av servisen
- Förberedd för montering av en jordfelsbrytare, 3G/4G 4G-router
- Pulverlackerad, kan levereras i olika kulörer. Kontakta Next Green för mer information.

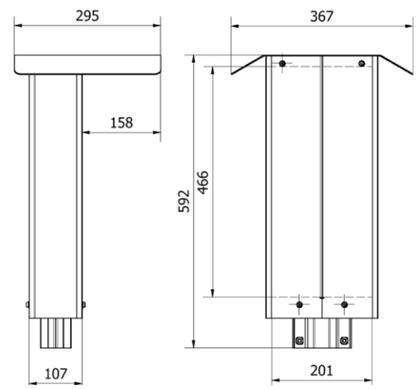

Tekniska specifikationer

Material	Stål, höghållfast stål, pulverlackerad
Kulör	Grafitgrå
Dimensioner	
Vikt	9 kg
Höjd	592 mm
Bredd	367 mm
Djup	295 mm
Monteringsyta	205 mm
Dimensioner förpackning	
Vikt	9 kg
Höjd	600 mm
Bredd	400 mm
Djup	300 mm

Next Green Polebox är ett stolpfäste för laddboxar, avsett för montage på Ø 60 mm stolprör. Polebox underlättar till exempel vid byte från motorvärmarplats till laddplats och kan användas för att ersätta en motorvärmarcentral. Produkten är avsedd för matning av elkabel inuti stolpröret.

Polebox har en inbyggd fördelningsplint för upp till 2 x 5G25 elkabel för vidare koppling till nästa laddstolpe . Från fördelningsplinten i Polebox ansluts sedan respektive laddbox med 5G2,5 gummikabel.

Polebox levereras med DIN skena för jordfelsbrytare och kan extrautrustas med ytterligare DIN skena för montage av till exempel WiFirouter eller 3G/4G modem och nätaggregat. Allt ryms i lådan.
Polebox är tillverkad av svenskt stål och pulverlackad för högsta kvalitet. Polebox är anpassad för flera modeller av laddboxar. Hålbild för laddbox borras vid installation.

Polebox är mycket enkel att montera. Den kan förberedas inomhus genom att montera laddbox och dra kablaget från spridningsplinten.
Vid montage placeras Polebox på det befintliga röret och huven med laddarna lyfts och hakas upp. Det är då enkelt att komma åt för att skruva fast matarledningarna i plinten.

Polebox 205 ES är framtagen för de högre laddboxarna, till exempel Ensto One.

Polebox 205 ED

Montage- och installationsprodukter
Laddboxhållare
NEXT GREEN POLEBOX 205 ED

Modell

E nummer	Benämning
27 001 77	Laddboxhållare Polebox 205 ED

Tekniska specifikationer

Material	Stål, höghållfast stål, pulverlackerad
Kulör	Grafitgrå
Dimensioner	
Vikt	9 kg
Höjd	592 mm
Bredd	367 mm
Djup	437 mm
Monteringsyta	205 mm
Dimensioner förpackning	
Vikt	9 kg
Höjd	600 mm
Bredd	400 mm
Djup	450 mm

Next Green Polebox är ett stolpfäste för laddboxar, avsett för montage på Ø 60 mm stolprör. Polebox underlättar till exempel vid byte från motorvärmarplats till laddplats och kan användas för att ersätta en motorvärmarcentral. Produkten är avsedd för matning av elkabel inuti stolpröret.

Polebox har en inbyggd fördelningsplint för upp till 2 x 5G25 elkabel för vidare koppling till nästa laddstolpe . Från fördelningsplinten i Polebox ansluts sedan respektive laddbox med 5G2,5 gummikabel.

FUNKTIONER POLEBOX 205 ED

- Speciellt designad för dubbelmontage av två stycken Ensto One
- För montage på Ø 60 mm stolprör
- Robust kontruktion i stålplåt
- En stor del av installationen kan förberedas inomhus
- Spridningsplint för enkel vidarekoppling av servisen
- Förberedd för montering av en jordfelsbrytare, 3G/4G 4G-router
- Pulverlackerad, kan levereras i olika kulörer. Kontakta Next Green för mer information.

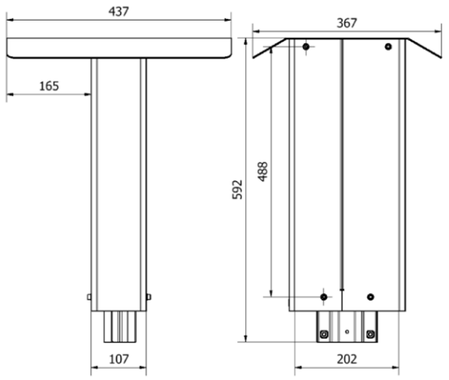

Polebox levereras med DIN skena för jordfelsbrytare och kan extrautrustas med ytterligare DIN skena för montage av till exempel WiFirouter eller 3G/4G modem och nätaggregat. Allt ryms i lådan.
Polebox är tillverkad av svenskt stål och pulverlackad för högsta kvalitet. Polebox är anpassad för flera modeller av laddboxar. Hålbild för laddbox borras vid installation.

Polebox är mycket enkel att montera. Den kan förberedas inomhus genom att montera laddbox och dra kablaget från spridningsplinten.
Vid montage placeras Polebox på det befintliga röret och huven med laddarna lyfts och hakas upp. Det är då enkelt att komma åt för att skruva fast matarledningarna i plinten.

Polebox 205 ED är framtagen med hålbild för att passa Ensto One laddbox.

Next Green
- Made in Sweden

Högre kvalitet, effektivare produktframtagning, kortare ledtider, snabbare leveranser och inte minst en stolthet att kunna berätta att våra produkter inte bara är **Designed in Sweden** utan också **Made in Sweden** värdesätter vi högt. Fördelarna med svensk produktion är många.

Tack vare våra duktiga konstruktörer kan vi snabbt ta fram nya robusta och snabbmonterade produkter som efterfrågas av marknaden och uppfyller installatörer och fastighetsägares behov. Vi designar och utvecklar in-house och all tillverkning sker inom Sverige.

Laddboxhållare **Polebox 205 D2**

Laddboxhållare **Polebox 330 S**

Laddboxhållare **Poleplate 165**

Markfäste GP60 - 160 Combo

Rörfäste balk- och fasad 60-108

Laddboxhållare **Poleplate 200 A** +
Rörfäste balk- och fasad 60-108

Laddboxhållare **Wallplate** + Kabelhållare **Daytona T2**

Produktutveckling
för laddplatser

Påkörningsskydd stolpe 108-750 +
Markfäste GP60 - 160 Combo +
Fundament **GP60**

Påkörningsskydd stolpe 108-750

Tak- och golvfäste HD60

Laddboxhållare **Polebox 205 D2** +
Kabelhållare **Daytona T2** +
Klammersats för 60 mm rör

Next Green värdesätter våra samarbeten med elektriker runt om i landet högt. Tack vare detta samarbete kommer våra lösningar från fältet – verkligheten. Ofta uppstår ett önskemål på en produkt som inte finns eller som kan förbättras och precis så har många av våra produkter inte bara kommit till ritbordet utan också ut i verkligheten.

Våra montage- och installations-produkter har utvecklats i samarbeten med elektriker

Vi arbetar löpande med produkt-utveckling i samråd med våra kunders behov och önskemål. Vi är lyhörda och lätta att komma i kontakt med. Vi utvecklar produkterna in-house och strävar alltid efter att göra de så kostnadseffektiva som möjligt. Tillverkningen sker uteslutande inom Sverige och de färdiga produkterna skickas från oss i Mora.

Önskar du veta mer? Välkommen att kontakta oss!

Poleplate 160 E

Montage- och installationsprodukter
Laddboxhållare
NEXT GREEN POLEPLATE 160 E

Modell

E nummer	Benämning
27 000 68	Laddboxhållare Poleplate 160 E

FUNKTIONER POLEPLATE 160 E

- Hålbild för Easee laddbox
- För montage på Ø 60 mm stolprör
- Robust konstruktion i stål
- Pulverlackerad, kan levereras i olika kulörer. Kontakta Next Green för mer information.

Exempelbild. Montage med laddbox Eeasee..

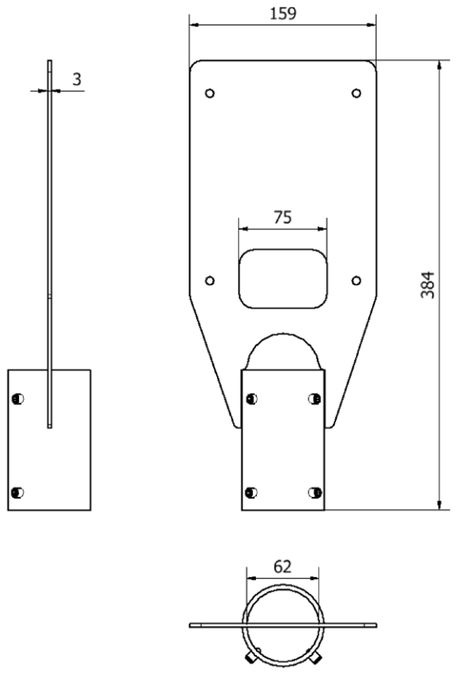

Tekniska specifikationer

Material	Stål, pulverlackerad
Kulör	Svart - RAL9005
Dimensioner	
Vikt	1,7 kg
Höjd	384 mm
Bredd	159 mm
Dimensioner förpackning	
Vikt	2,0 kg
Höjd	390 mm
Bredd	190 mm
Djup	60 mm

Next Green Poleplate 160 E är ett för laddboxar, avsett för montage på Ø 60 mm stolprör. Poleplate är tillverkad av svenskt stål och pulverlackerad för högsta kvalitet. Poleplate är avsedd för att enkelt kunna montera en laddbox.

Poleplate tillverkas i Sverige för det Nordiska klimatet. Den levereras i pulverlackerat utförande för att tåla väder och vind.

Laddboxhållare Poleplate 160 E är ett kostnadseffektivt stolpfäste utvecklat för Easee laddbox.

Poleplate underlättar till exempel vid byte från motorvärmarplats till laddplats och kan användas för att ersätta en motorvärmarcentral.

Poleplate 165

Montage- och installationsprodukter
Laddboxhållare
NEXT GREEN POLEPLATE 165

Modell

E nummer	Benämning
27 000 19	Laddboxhållare Poleplate 165
S-No	
34 079 06	

FUNKTIONER POLEPLATE 165

- Hålbild för Garo GLB, Ensto One och Elinta Homebox Slim
- För montage på Ø 60 mm stolprör
- Robust konstruktion i stål
- Pulverlackerad, kan levereras i olika kulörer. Kontakta Next Green för mer information.

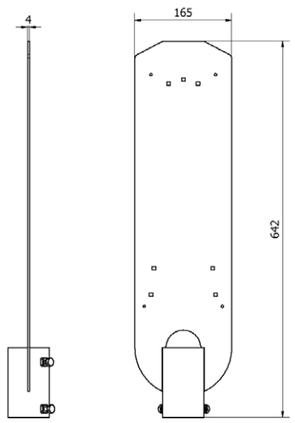

Tekniska specifikationer

Material	Stål, pulverlackerad
Kulör	Grafitgrå
Dimensioner	
Vikt	3,5 kg
Höjd	642 mm
Bredd	165 mm
Dimensioner förpackning	
Vikt	3,5 kg
Höjd	650 mm
Bredd	180 mm
Djup	6 mm

Exempelbild. Montage med Laddbox Ensto One

Next Green Poleplate är ett för laddboxar, avsett för montage på Ø 60 mm stolprör. Poleplate är tillverkad av svenskt stål och pulverlackerad för högsta kvalitet. Poleplate är avsedd för att enkelt kunna montera en laddbox.

Poleplate tillverkas i Sverige för det Nordiska klimatet. Den levereras i pulverlackerat utförande för att tåla väder och vind. Laddboxhållare Poleplate är ett kostnadseffektivt stolpfäste.

Poleplate underlättar till exempel vid byte från motorvärmarplats till laddplats och kan användas för att ersätta en motorvärmarcentral.

Poleplate 200 A

Montage- och installationsprodukter
Laddboxhållare
NEXT GREEN POLEPLATE 200 A

Modell

E nummer	Benämning
27 001 52	Laddboxhållare Poleplate 200 A
S-No	
34 079 05	

FUNKTIONER POLEPLATE 200 A

- Hålbild för ABB Terra
- För montage på Ø 60 mm stolprör
- Robust konstruktion i stål
- Pulverlackerad, kan levereras i olika kulörer. Kontakta Next Green för mer information.

Exempelbild. Montage med laddbox ABB Terra.

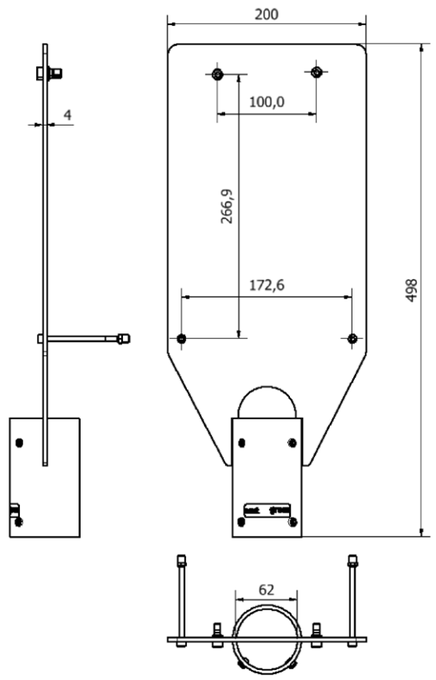

Tekniska specifikationer

Material	Stål, pulverlackerad
Kulör	Grafitgrå
Dimensioner	
Vikt	2,0 kg
Höjd	498 mm
Bredd	200 mm
Dimensioner förpackning	
Vikt	2,0 kg
Höjd	560 mm
Bredd	250 mm
Djup	60 mm

Next Green Poleplate 200 A är ett för laddboxar, avsett för montage på Ø 60 mm stolprör. Poleplate är tillverkad av svenskt stål och pulverlackerad för högsta kvalitet. Poleplate är avsedd för att enkelt kunna montera en laddbox.

Poleplate tillverkas i Sverige för det Nordiska klimatet. Den levereras i pulverlackerat utförande för att tåla väder och vind.

Laddboxhållare Poleplate 200 A är ett kostnadseffektivt stolpfäste utvecklat för ABB Terra.

Poleplate underlättar till exempel vid byte från motorvärmarplats till laddplats och kan användas för att ersätta en motorvärmarcentral.

Poleplate 225 Z

Montage- och installationsprodukter
Laddboxhållare
NEXT GREEN POLEPLATE 225 Z

Modell

E nummer	Benämning
27 002 51	Laddboxhållare Poleplate 225 Z

FUNKTIONER POLEPLATE 225 Z

- Hålbild för Zaptec PRO
- För montage på 60 mm stolprör
- För singel eller dubbelmontage (rygg-mot-rygg)
- Robust konstruktion i stål
- Pulverlackerad, kan levereras i olika kulörer. Kontakta Next Green för mer information.

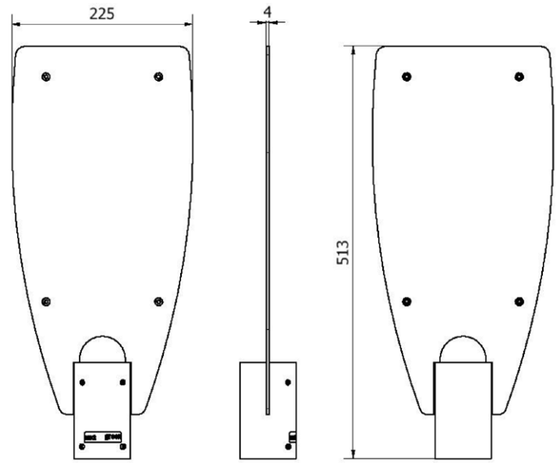

Tekniska specifikationer

Material	Stål, pulverlackerad
Kulör	Grafitgrå
Dimensioner	
Vikt	3,5 kg
Höjd	513 mm
Bredd	225 mm
Dimensioner förpackning	
Vikt	3,5 kg
Höjd	520 mm
Bredd	230 mm
Djup	60 mm

Next Green Poleplate 225 Z är ett för laddboxar, avsett för montage på Ø 60 mm stolprör. Poleplate är tillverkad av svenskt stål och pulverlackerad för högsta kvalitet. Poleplate är avsedd för att enkelt kunna montera en laddbox.

Poleplate tillverkas i Sverige för det Nordiska klimatet. Den levereras i pulverlackerat utförande för att tåla väder och vind.

Laddboxhållare Poleplate 225 Z är ett kostnadseffektivt stolpfäste utvecklat för Zaptec PRO laddbox.

Poleplate underlättar till exempel vid byte från motorvärmarplats till laddplats och kan användas för att ersätta en motorvärmarcentral.

Poleplate 330

Montage- och installationsprodukter
Laddboxhållare
NEXT GREEN POLEPLATE 330

Modell

E nummer	Benämning
27 000 20	Laddboxhållare Poleplate 330

FUNKTIONER POLEPLATE 330

- Hålbild för Charge Amps Aura
- För montage på Ø 60 mm stolprör
- Robust konstruktion i stål
- Pulverlackerad, kan levereras i olika kulörer. Kontakta Next Green för mer information.

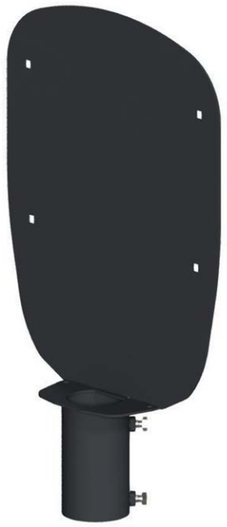

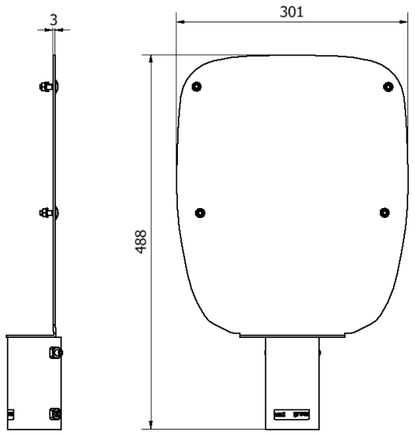

Tekniska specifikationer

Material	Stål, pulverlackerad
Kulör	Grafitgrå
Dimensioner	
Vikt	3,2 kg
Höjd	488 mm
Bredd	301 mm
Dimensioner förpackning	
Vikt	3,2 kg
Höjd	500 mm
Bredd	310 mm
Djup	60 mm

Exempelbild. Montage med laddbox Charge Amps Aura.

Next Green Poleplate är ett för laddboxar, avsett för montage på Ø 60 mm stolprör. Poleplate är tillverkad av svenskt stål och pulverlackerad för högsta kvalitet. Poleplate är avsedd för att enkelt kunna montera en laddbox.

Poleplate tillverkas i Sverige för det Nordiska klimatet. Den levereras i pulverlackerat utförande för att tåla väder och vind.

Laddboxhållare Poleplate är ett kostnadseffektivt stolpfäste. Poleplate underlättar till exempel vid byte från motorvärmarplats till laddplats och kan användas för att ersätta en motorvärmarcentral.

Laddboxstolpe Avtrappad 108-60

Montage- och installationsprodukter
Stolprör
NEXT GREEN Laddboxstolpe
Avtrappad 108-60

Modell

E nummer	Benämning
27 000 22	Next Green Laddboxstolpe Avtrappad 108-60

FUNKTIONER

- Medger extra kraftfull och stabil installation av laddboxar
- Instick i Ø 108 mm fundament
- Ø 60 mm topprör
- Galvaniserad
- Kan levereras pulverlackerad i valfri kulör. Kontakta Next Green för mer information.

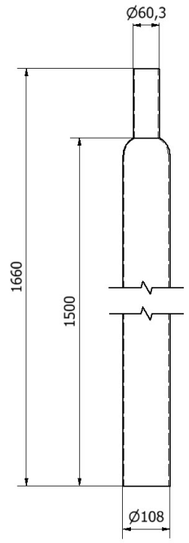

Tekniska specifikationer

Material	Stål
Form	Avtrappad
Kulör	Galvaniserad
Infästning	Instick
Dimensioner	
Vikt	12 kg
Längd	1660 mm
Basdiameter	108 mm
Toppdiameter	60 mm
Instick i fundament	500 mm

Tillbehör

Fundament GP108 beställs på separat artikelnummer

Artikelnummer	Benämning
24120001	Fundament GP108

Next Green - Laddboxstolpe Avtrappad 108-60 är en kraftig stålstolpe med basdiameter på Ø 108 mm och rotanpassad för ett insticksfundament. Passar utmärkt till Next Green Fundament GP108 och Next Green laddboxhållare Polebox

Ger ett gediget och robust intryck oavsett laddbox och är särskilt lämplig vid tyngre laddboxar eller laddboxhållare

Kan pulverlackeras i valfri RAL kulör.

Påkörningsskydd stolpe 108-750

Modell

E nummer	Benämning
27 002 96	Påkörningsskydd 108-750

FUNKTIONER

- Skyddar och uppmärksammar din laddstation mot påkörning
- Hålbild fotplatta CC-mått 160 mm
- För montage direkt i exempelvis betongplatta
- För instick i Ø 60 mm fundament (tillbehör E-nr 27 000 69 krävs)
- Robust konstruktion i galvaniserat stål
- Väderbeständig reflexdekal

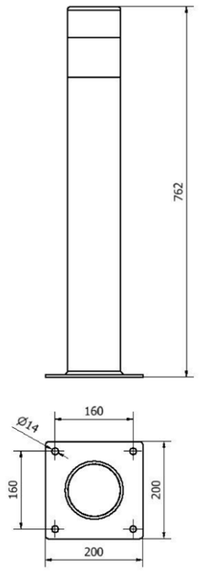

Tekniska specifikationer

Material	Galvaniserat stål Väderbeständig reflex
Dimensioner	
Vikt	8,9 kg
Höjd	762 mm
Bredd	200 mm
Djup	200 mm

Next Green – Påkörningsskydd stolpe 108-750 är ett påkörningsskydd för din laddstation framtaget för att monteras antingen direkt i exempelvis betong eller i ett Ø 60 mm fundament med hjälp av **Markfäste GP60-160 Combo (E-nr 27 000 69)** .
Påkörningsskydd stolpe 108-750 har stolpdiametern Ø 108 mm och höjd 750 mm.
Fotplattan har CC-mått 160 mm och yttermått 200 mm.
Påkörningsskyddet skyddar och uppmärksammar din laddstation.

Tillbehör

Fundament för Ø 60 mm insticksrör

E-nummer	Benämning
27 000 69	Markfäste GP60-160 Combo
27 000 71	Fundament GP60

Tak- och golvfäste HD 60

Modell

E nummer	Benämning
27 001 76	Tak- och golvfäste HD 60

FUNKTIONER TAK- OCH GOLVFÄSTE HD 60

- Hålbild för montage i tak eller golv
- Möjlighet för kabelgenomgång 360˚
- Passar valfri längd av Ø 60 mm stolprör
- Hål för säkerhetsbult
- Robust konstruktion i galvaniserat stål

Exempelbild. Montage i tak.

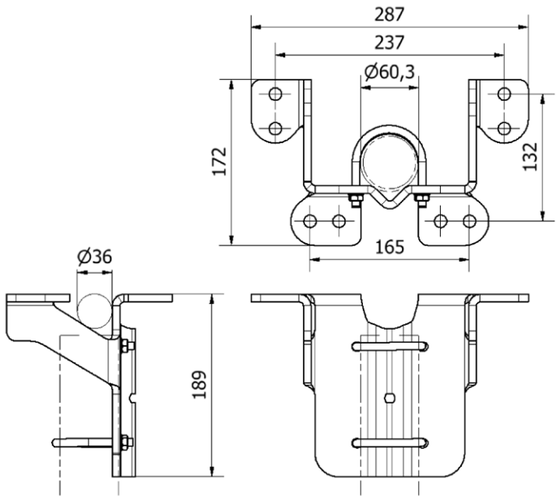

Tekniska specifikationer

Material	Galvaniserat stål SS-EN ISO 1461
Dimensioner	
Vikt	3,4 kg
Höjd	189 mm
Bredd	287 mm
Djup	172 mm

Next Green – Tak- och golvfäste HD 60 ärframtaget för att montera ett 60 mm stolprör för vidare montage av laddbox från tak eller golv exempelvis i parkeringsgarage. Tak- och golvfästet möjliggör för kabelgenomföring 360˚. Fästet levereras med U-bultar för montage av Ø 60 mm rör i valfri längd.

Fästes med expander eller skruv och plugg, ingår ej.
Stolprör ingår ej.

Tillbehör

Stolprör Ø 60 mm

E-nr/artikelnummer	Benämning
27 003 76	Stolprör 500 mm
27 003 75	Stolprör 750 mm
27 003 74	Stolprör 1000 mm
27 001 81	Stolprör 1200 mm
27 000 28	Stolprör 1500 mm
24190021	Stolprör 2500 mm
24190022	Stolprör 2850 mm

Rörfäste balk- och fasad 60-108

Modell

E nummer	Benämning
27 002 97	Rörfäste balk- och fasad 60-108

FUNKTIONER RÖRFÄSTE BALK- OCH FASAD 60-108

- Hålbild för montage på avvisarplank, avvisarbalk, kantbalk, stödmurar samt fasader
- Passar valfri längd av Ø 60-108 mm stolprör
- Robust konstruktion i galvaniserat stål

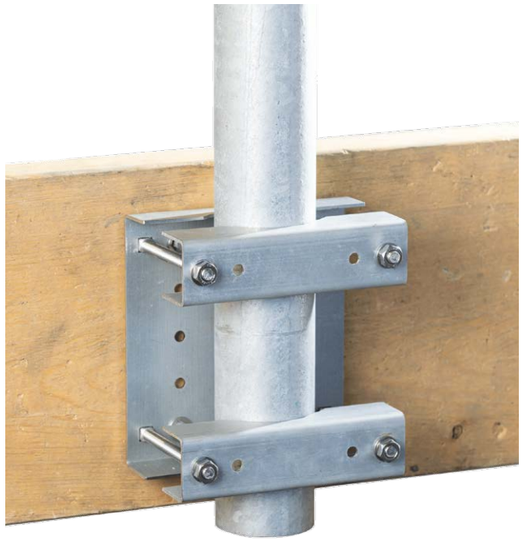

Exempelbild. Montage på avvisarbalk.

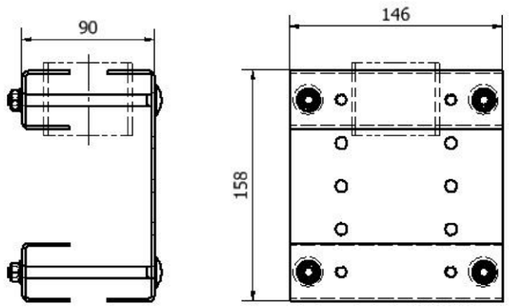

Tekniska specifikationer

Material	Galvaniserat stål
Dimensioner	
Vikt	1,1 kg
Höjd	158 mm
Bredd	146 mm
Djup	90 mm

Next Green – Rörfäste balk- och fasad 60-108 är framtaget för att montera ett Ø 60-108 mm stolprör på exempelvis avvisarplank, avvisarbalk, kantbalk, stödmurar eller fasader för vidare montage av laddbox .

Fästet levereras med bultar för montage av Ø 60 mm rör i valfri längd.

Tillbehör

Stolprör Ø 60 mm

E-nr/artikelnummer	Benämning
27 003 76	Stolprör 500 mm
27 003 75	Stolprör 750 mm
27 003 74	Stolprör 1000 mm
27 001 81	Stolprör 1200 mm
27 000 28	Stolprör 1500 mm
24190021	Stolprör 2500 mm
24190022	Stolprör 2850 mm

Markfäste GP60-160 Combo

Modell

E nummer	Benämning
27 000 69	Markfäste GP60 – 160 Combo

FUNKTIONER MARKFÄSTE GP60-160 COMBO

- Hålbild CC-mått 160 mm. Passar olika fabrikat av laddstolpar
- För instick i Ø 60 mm fundament
- Robust konstruktion i galvaniserat stål

Exempelbild till höger.
Montage i Fundament GP60.

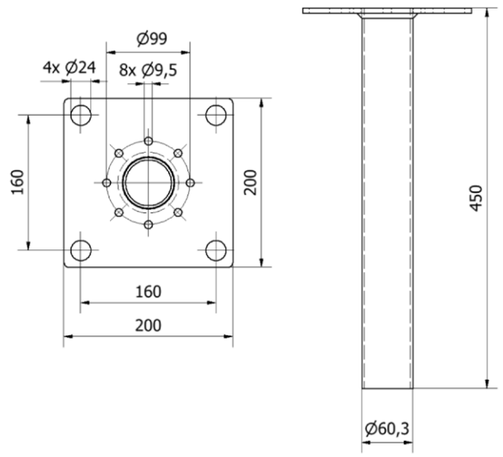

Tekniska specifikationer

Material	Galvaniserat stål
Dimensioner	
Vikt	3,5 kg
Höjd	450 mm
Bredd	200 mm
Djup	200 mm

Next Green – Markfäste GP60-160 Combo är framtaget för att passa Ø 60 mm fundament. Markfäste Combo 160 har CC-mått 160 mm och passar som adapter till laddstolpar med CC-mått 160 mm fotplatta.

Tillbehör

Fundament för Ø 60 mm insticksrör

E-nummer	Benämning
27 000 71	Fundament GP60

E-nummer	Benämning
27 002 96	Påkörningsskydd stolpe 108-750

Fundament GP

Montage- och installationsprodukter
Fundament
NEXT GREEN GP108 & GP60

Modell

Artikelnummer	Benämning
24120001	Fundament GP108
E-nummer	
27 000 71	Fundament GP60

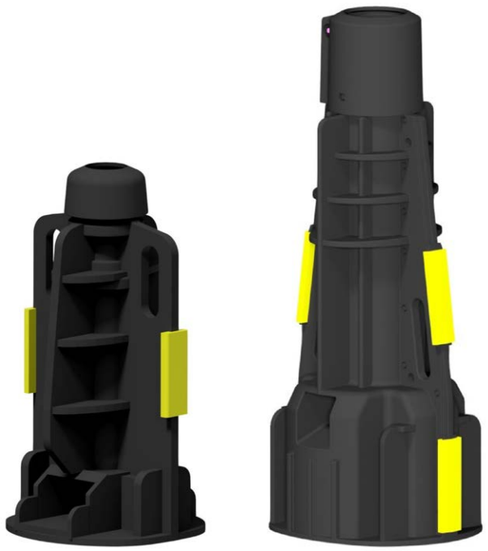

FUNKTIONER FUNDAMENT GP

- Tillverkad av 100 % återvunnen plast
- Förenklar montage av Ø 60 mm och Ø 108 mm stolprör
- Säker och hållbar förläggning
- Betydligt lättare än motsvarande betongfundament
- Snabb och enkel installation

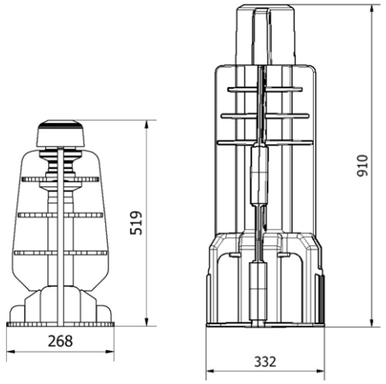

Tekniska specifikationer

Material	Återvunnen plast
Kulör	Svart

Dimensioner	**GP 60**	**GP 108**
Vikt	3,5 kg	12 kg
Höjd	519 mm	910 mm
Bredd	268 mm	332 mm
Djup	268 mm	332 mm

Next Green GP Fundament är framtagna för att öka både kvalitén och livslängden vid installation av laddstationer på Ø 60 mm stolprör.
Den smidiga produkten underlättar montaget rejält och ger en skonsam installation.

GP laddstationsfundament är ett bra miljöval i och med att de är tillverkade av 100 % återvunnen plast.

Tillbehör

Fäste för Garo LS4, Elinta Citycharge V2 samt mark-fäste 160 Combo. Stolprör Ø 60mm

Artikelnummer	Benämning
24000011	Fäste GP108 - LS4
24000012	Fäste GP60 - LS4
24000005	Fäste GP108 - CCV2
24000006	Fäste GP60 - CCV2
27 000 69	Markfäste Combo 160

E-nr/ artikelnummer	Benämning
27 003 76	Stolprör 500 mm
27 003 75	Stolprör 750 mm
27 003 74	Stolprör 1000 mm
27 001 81	Stolprör 1200 mm
27 000 28	Stolprör 1500 mm
24190021	Stolprör 2500 mm
24190022	Stolprör 2850 mm

Skyltar

Montage- och installationsprodukter
Skyltar

Modell

Artikelnummer	Benämning
24190001	Skylt P-plats E19 EXP REFLEX 400x400
24190002	Skylt Laddplats T24 EGP-REFLEX 400x400
24190003	Skylt Pågående laddning 400x300
24190004	Skylt Tilläggstavla 1 tim 400 200
24190005	Skylt Tilläggstavla 2 tim 400x200

2419001

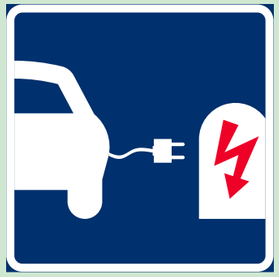

2419002

2419003

2419004

2419005

Tekniska specifikationer

Material	Aluminium
Dimensioner	
Vikt	1 kg
Höjd	200-400 mm
Bredd	400 mm
Djup	30 mm

Att informera om Dina laddplatser är viktigt.

Next Green har ett sortiment av standardskyltar och kundanpassade informationstavlor passande elbilsladdning.

Tillbehör

Artikelnummer	Benämning
24190011	Topphatt Plast för Ø 60 mm rör

Artikelnummer	Benämning
24190010	Klammersats för montering på Ø 60 mm rör

E-nr/ artikelnummer	Benämning
27 003 76	Stolprör 500 mm
27 003 75	Stolprör 750 mm
27 003 74	Stolprör 1000 mm
27 001 81	Stolprör 1200 mm
27 000 28	Stolprör 1500 mm
24190021	Stolprör 2500 mm
24190022	Stolprör 2850 mm

Kommande produkter

Exempel på kommande produkt-lansering är vår **Polebox Compact**. En laddboxhållare designad för mindre storlekar av laddboxar. Polebox Compact har utbytbara montageplattor med färdig hålbild för flera av marknadens laddboxfabrikat och möjliggör montage av en eller två laddboxar på stolprör.

För att hålla Dig uppdaterad med det senaste från Next Green besök: **nextgreen.se**

Next Green Polebox serien har plats för personskyddsbrytare eller jordfelsbrytare i skåpet.

Laddboxhållare **Polebox 330 S +**
Laddboxstolpe Avtrappad 108-60 +
Fundament **GP108**

Next Green erbjuder robusta och snabbmonterade produkter
- utvecklade och tillverkade i Sverige

Återförsäljare

Next Greens artiklar tillhandahålls hos landets större elgrossister och välsorterade E-mobility affärer.

Här finner du
Next Greens sortiment:

Ahlsell

Elektroskandia

Elkedjan

KGK

Onninen

Rexel

next green

Next Green AB
Brudtallsvägen 14
SE-792 32 MORA
SWEDEN

www.nextgreen.se
info@nextgreen.se
+46 (0)250 50 39 90

Följ Next Green i sociala medier: