Polebox 205 ED

Montage- och installationsprodukter
Laddboxhållare
NEXT GREEN – POLEBOX 205 ED

Modell

E Nummer:	Benämning:
27 001 77	Laddboxhållare Polebox 205 ED

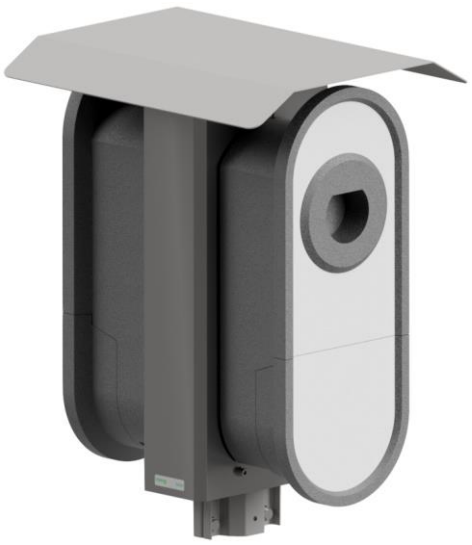

FUNKTIONER POLEBOX 205 ED

- Speciellt designad för dubbelmontage av två stycken Ensto One
- För montage på Ø 60 mm stolprör
- Robust konstruktion i höghållfast stål
- En stor del av installationen kan förberedas inomhus
- Spridningsplint för enkel vidarekoppling av servisen
- Förberedd för montering av en jordfelsbrytare, 3G/4G-router
- Pulverlackerad, kan levereras i olika kulörer. Kontakta Next Green för mer information.

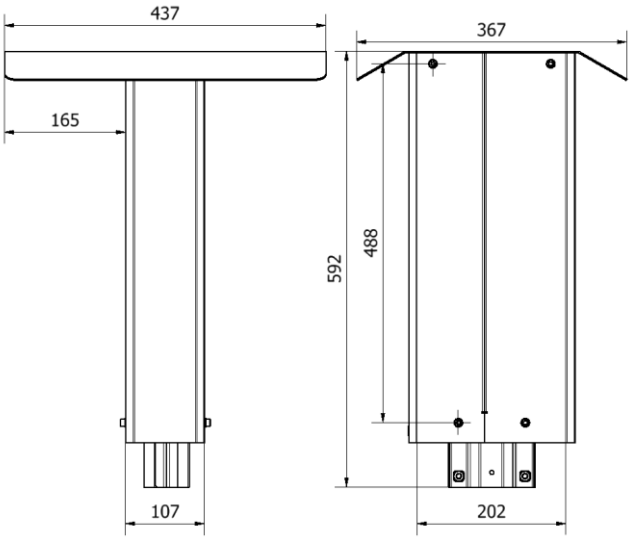

Tekniska specifikationer

Material	Stål, höghållfast stål, pulverlackerad
Kulör	Grafitgrå
Dimensioner	
Vikt	9 kg
Höjd	592 mm
Bredd	367 mm
Djup	437 mm
Monteringsyta	205 mm
Dimensioner förpackning	
Vikt	9 kg
Höjd	600 mm
Bredd	400 mm
Djup	450 mm

Next Green Polebox är ett stolpfäste för laddboxar, avsett för montage på Ø 60 mm stolprör. Polebox underlättar till exempel vid byte från motorvärmarplats till laddplats och kan användas för att ersätta en motorvärmarcentral. Produkten är avsedd för matning av elkabel inuti stolpröret.

Polebox har en inbyggd fördelningsplint för upp till 2 x 5G25 elkabel för vidare koppling till nästa laddstolpe. Från fördelningsplinten i Polebox ansluts sedan respektive laddbox med 5G2,5 gummikabel.
Polebox levereras med DIN-skena för jordfelsbrytare och kan extrautrustas med ytterligare DIN-skena för montage av till exempel WiFirouter eller 3G/4G-modem och nätaggregat. Allt ryms i lådan.

Polebox är tillverkad av svenskt stål och pulverlackad för högsta kvalitet. Polebox är anpassad för flera modeller av laddboxar. Hålbild för laddbox borras vid installation.

Polebox är mycket enkel att montera. Den kan förberedas inomhus genom att montera laddbox och dra kablaget från spridningsplinten. Vid montage placeras Polebox på det befintliga röret och huven med laddarna lyfts och hakas upp. Det är då enkelt att komma åt för att skruva fast matarledningarna i plinten.

Polebox 205 ED är framtagen med hålbild för att passa Ensto One laddbox.

Next Green AB
Brudtallsvägen 14
792 32 MORA

www.nextgreen.se
info@nextgreen.se
Tel: +46 250 50 39 90