Polebox 360 Multi

E-no: 2701577, S-no: 3506350

Assembly instructions

All electrical installation work must be carried out by an authorised installer and comply with the installation requirements of the country of use.

Contains:

Box with DIN rails	1 pc
Front panel	1 pc
Left panel	1 pc
Right panel	1 pc
Earth terminal	1 pc
Distribution terminal	1 pc

Fasteners included:

M5x16	14 pcs
Serrated washer A2	4 pcs
M6 hex nut A2	4 pcs

(Lubricate screws before assembly)

Accessories

Pedestal Dynamic D: E-no 2700488, S-no 3506349

Pole bracket Dynamic S: E-no 2700489, S-no 3506348

Next Green AB
Brudtallsvägen 14
SE-792 32 MORA
SWEDEN

www.nextgreen.se
info@nextgreen.se

Before installation

Recommended to prepare before arriving on site.

Materials not included:
Cable, earth cable, ferrules, ring cable lugs, cable ties and flexible cable.
Residual current device / personal protection breaker.

Product specification

Rated voltage	230/400VAC - 3~, 50-60Hz
Rated current	130A (Cu), 100A (Al)
Electrical system	TN/TT/IT
Installation location	Indoor/Outdoor
Terminal:	Eldon EKS 525 E-number: 2251130
Dimensions	415x360x180 mm
Complies with:	CE IEC 61439-7, RoHS, IP44, IK10
Recycling	Metal

1 Preparation chargers

1. Use the charger's drilling template and/or measure the hole pattern for the charger.
2. Drill and mount the charger on the right- and left-hand panel

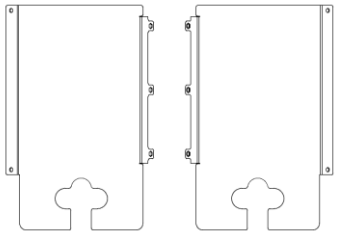

2 Preparation of box

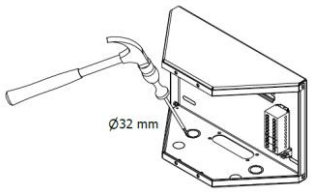

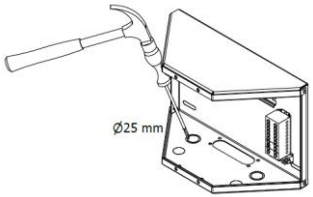

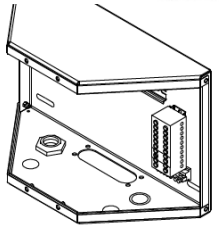

1. Knock out the desired size of the knockout using a hammer and flat screwdriver.

2. Fit the strain relief.

3 Options

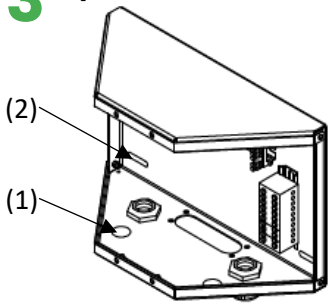

(1) For data entry, knock out the knockout in the bottom (M20).
(2) For wall mounting, knock out the 4 knockouts in the back.

4 Cabling

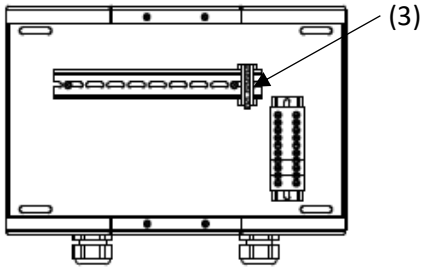

Prepare earth cables between the box earth point, panels and earth terminal (3).

Earth points are mounted with serrated washer and nut.

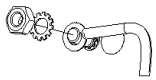

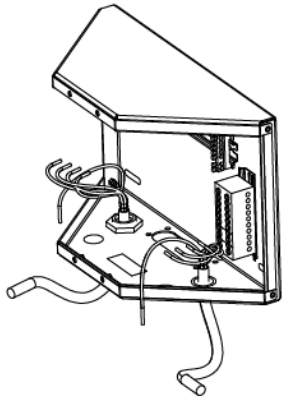

Connect the chargers' cabling to the breakers.

5 Assembly

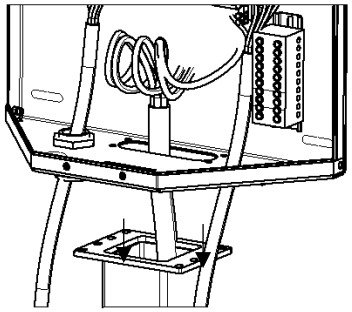

1. Mount the box on a pole or on a wall and connect the incoming power.

For wall mounting, an FL13 seal (not included) in the bottom is recommended.

For pole mounting, see available accessories above.

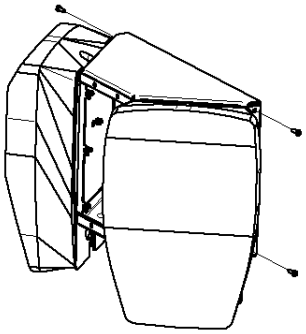

2. Mount the side panels with the chargers and then connect the earth cables to the panels.

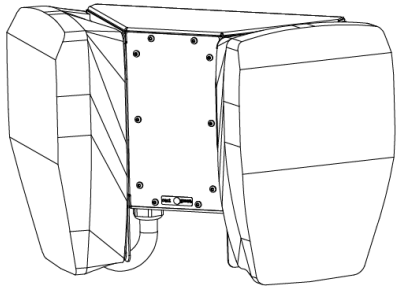

3. Connect the chargers.
4. Connect the last earth cable to the front panel's earth point and then mount the panel on the box.

Polebox 360 Multi

E-nr: 2701577, S-nr: 3506350

Monteringsanvisning

Allt elinstallationsarbete måste utföras av en auktoriserad installatör och uppfylla installationskraven i användningslandet.

Innehåller:

Box med DIN-skenor	1 st
Frontpanel	1 st
Vänsterpanel	1 st
Högerpanel	1 st
Jordplint	1 st
Fördelningsplint	1 st

Medföljande fästelement:

M5x16	14 st
Taggbricka A2	4 st
M6 Sexkantsmutter A2	4 st

(Skruvar smörjes innan montering)

Tillval

Piedestal Dynamic D:	E-nr 2700488
	S-nr 3506349
Stolpfäste Dynamic S:	E-nr 2700489
	S-nr 3506348

Next Green AB
Brudtallsvägen 14
SE-792 32 MORA
SWEDEN

www.nextgreen.se
info@nextgreen.se

Inför installation

Rekommenderas att förbereda innan man är på plats.

Material som inte ingår:
Kabel, jordkabel, ändhylsor, ringkabelskor, buntband och flexibel kabel.
Jordfelsbrytare/personskyddsautomat.

Produktspecifikation

Märkspänning	230/400VAC - 3~, 50-60Hz
Märkström	130A (Cu), 100A (Al)
Elsystem	TN/TT/IT
Installationsplats	Inomhus/Utomhus
Plint:	Eldon EKS 525 E-nummer: 2251130
Dimensioner	415x360x180 mm
Uppfyller:	CE IEC 61439-7, RoHS, IP44, IK10
Återvinning	Metall

1 Förberedelse laddboxar

1. Använd laddboxens borrmall och/eller måtta in hålbild för laddbox.
2. Borra och montera laddbox på höger- repektive vänster panel

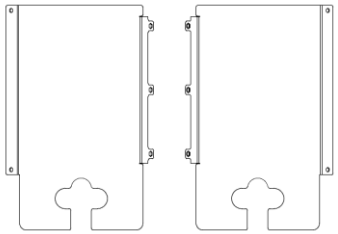

2 Förberedelse box

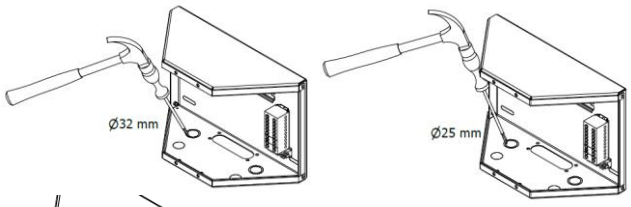

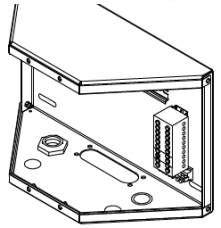

1. Slå ur önskad storlek på knockouten med hammare och flatmejsel.

2. Montera dragavlastaren.

3 Alternativ

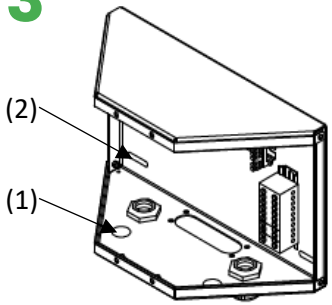

(1) För datagenomföring slå ur knockout i botten (M20).
(2) För väggmontage slå ur 4 st knockout i ryggen.

4 Kablage

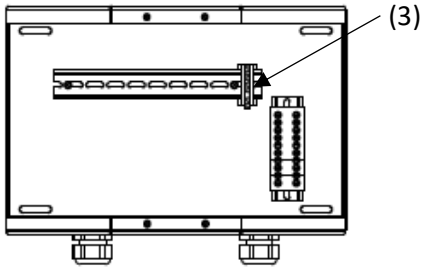

Förbered jordkablar mellan boxens jordpunkt, paneler och jordplint (3).

Jordpunkter monteras med taggbricka och mutter.

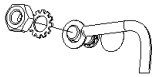

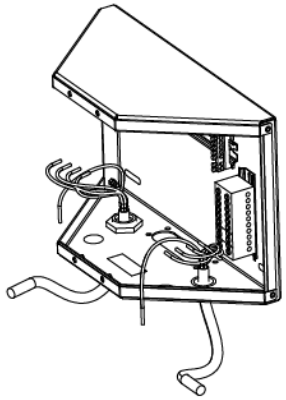

Koppla in laddboxarnas kablage till brytarna.

5 Montering

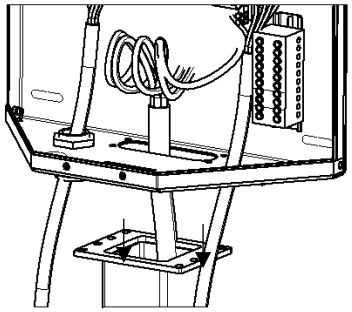

1. Montera boxen på stolpe alternativt på vägg och anslut inkommande el.

Vid väggmontage rekommenderas en FL13 tätning (ingår ej) i botten.

För stolpmontage se tillgängliga tillval ovan.

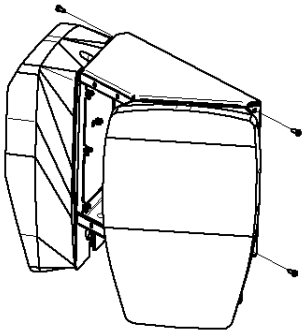

2. Montera sidopanelerna med laddboxarna och anslut sedan jordkablarna till panelerna.

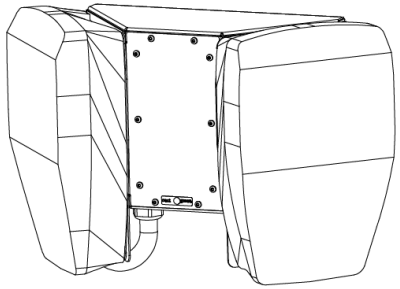

3. Koppla in laddboxarna.
4. Anslut den sista jordkabeln på frontpanelens jordpunkt och montera sedan panelen på boxen.

© Next Green AB 2026